SCHEMAT RG+RPV

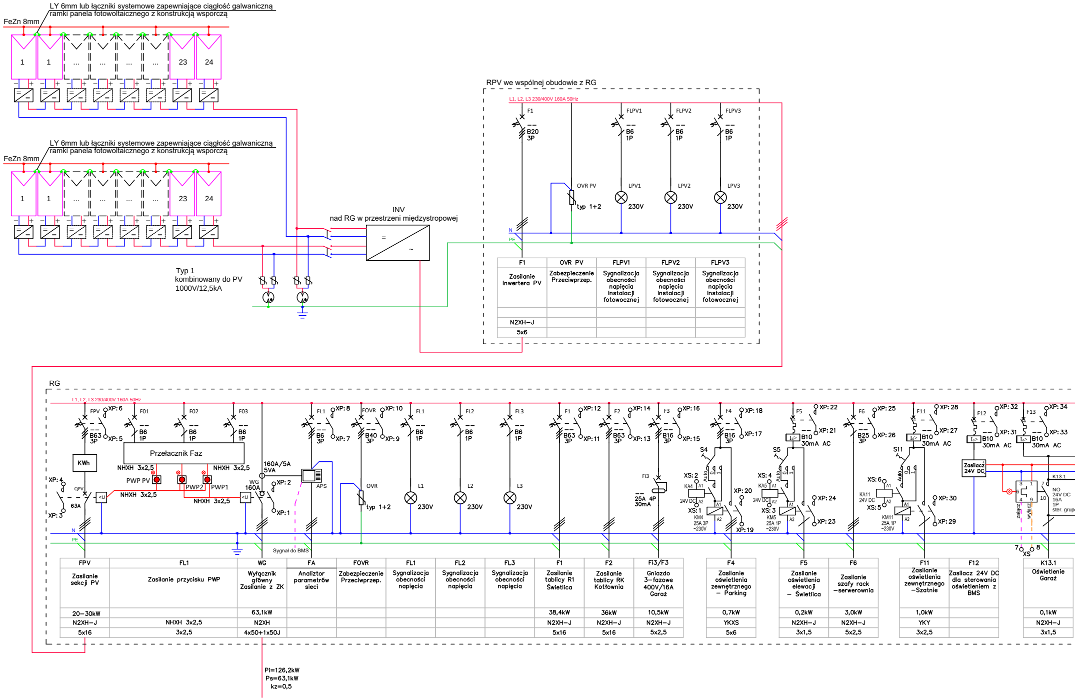
LY 6mm lub łączniki systemowe zapewniające ciągłość galwaniczną ramki panela fotowoltaicznego z konstrukcją wsporczą
FeZn 8mm
1
1
...
23
24
INV
nad RG w przestrzeni międzystropowej
=
~
Typ 1
kombinowany do PV
1000V/12,5kA
RPV we wspólnej obudowie z RG
L1, L2, L3 230/400V 160A 50Hz
F1
B20
3P
OVR PV
typ 1+2
FLPV1
FLPV2
FLPV3
B6
1P
LPV1
LPV2
LPV3
230V
N
PE
RG
FPV
B63
3P
XP: 6
XP: 5
F01
F02
F03
Przełacznik Faz
KWh
NHXH 3x2,5
PWP PV
PWP2
PWP1
QPV
63A
XP: 4
XP: 3
WG
160A
160A/5A
5VA
APS
XP: 2
XP: 1
FL1
XP: 8
XP: 7
FOVR
B40
XP: 10
XP: 9
OVR
FL2
FL3
L1
L2
L3
XP: 12
XP: 11
F2
B63
XP: 14
XP: 13
F3
B16
XP: 16
XP: 15
Fi3
25A 4P
30mA
F4
XP: 18
XP: 17
S4
XS: 2
KA4
24V DC
XS: 1
KM4
25A 3P
~230V
XP: 20
XP: 19
F5
XP: 22
XP: 21
B10
30mA AC
S5
XS: 4
KA5
XS: 3
KM5
25A 1P
~230V
XP: 24
XP: 23
F6
B25
3P
XP: 25
XP: 26
S11
XS: 6
KA11
24V DC
XS: 5
KM11
25A 1P
~230V
F11
XP: 28
XP: 27
XP: 30
XP: 29
F12
XP: 32
XP: 31
Zasilacz
24V DC
F13
XP: 34
XP: 33
K13.1
NO
24V DC
16A
1P
ster. grupo
załącz
wyłącz
7
XS
8
Sygnał do BMS
Pi=126,2kW
Ps=63,1kW
kz=0,5

F1	OVR PV	FLPV1	FLPV2	FLPV3
Zasilanie Inwertera PV	Zabezpieczenie Przeciwprzep.	Sygnalizacja obecności napięcia instalacji fotowocznej	Sygnalizacja obecności napięcia instalacji fotowocznej	Sygnalizacja obecności napięcia instalacji fotowocznej
N2XH–J				
5x6				

FPV	FL1	WG	FA	FOVR	FL1	FL2	FL3	F1	F2	Fi3/F3	F4	F5	F6	F11	F12	K13.1
Zasilanie sekcji PV	Zasilanie przycisku PWP	Wyłącznik główny Zasilanie z ZK	Analiztor parametrów sieci	Zabezpieczenie Przeciwprzep.	Sygnalizacja obecności napięcia	Sygnalizacja obecności napięcia	Sygnalizacja obecności napięcia	Zasilanie tablicy R1 Świetlica	Zasilanie tablicy RK Kotłownia	Gniazdo 3–fazowe 400V/16A Garaż	Zasilanie oświetlenia zewnętrznego – Parking	Zasilanie oświetlenia elewacji – Świetlica	Zasilanie szafy rack –serwerownia	Zasilanie oświetlenia zewnętrznego –Szatnie	Zasilacz 24V DC dla sterowania oświetleniem z BMS	Oświetlenie Garaż
20–30kW		63,1kW						38,4kW	36kW	10,5kW	0,7kW	0,2kW	3,0kW	1,0kW		0,1kW
N2XH–J	NHXH 3x2,5	N2XH						N2XH–J	N2XH–J	N2XH–J	YKXS	N2XH–J	N2XH–J	YKY		N2XH–J
5x16	3x2,5	4x50+1x50J						5x16	5x16	5x2,5	5x6	3x1,5	5x2,5	3x2,5		3x1,5

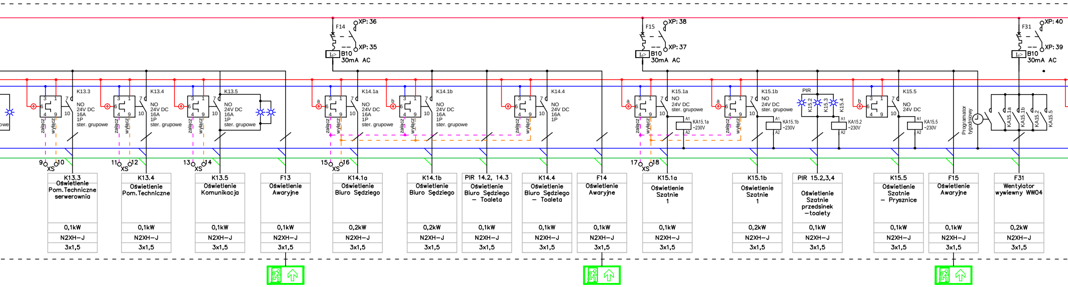
owe
K13.3
NO
24V DC
16A
1P
ster. grupowe
załącz
wyłącz
9
XS
10
K13.4
NO
24V DC
16A
1P
ster. grupowe
11
XS
12
K13.5
NO
24V DC
16A
1P
ster. grupowe
13
XS
14
F14
XP: 36
XP: 35
B10
30mA AC
K14.1a
NO
24V DC
16A
1P
ster. grupowe
a
15
XS
16
K14.1b
NO
24V DC
16A
1P
ster. grupowe
b
K14.4
NO
24V DC
16A
1P
F15
XP: 38
XP: 37
B10
30mA AC
K15.1a
NO
24V DC
ster. grupowe
KA15.1a
~230V
A1
A2
17
XS
18
K15.1b
NO
24V DC
ster. grupowe
KA15.1b
~230V
PIR
K15.2
K15.3
K15.4
KA15.2
~230V
K15.5
NO
24V DC
KA15.5
~230V
Programator tygodniowy
KA15.1a
KA15.1b
KA15.2
KA15.5
F31
XP: 40
XP: 39
B10
30mA AC

K13.3	K13.4	K13.5	F13	K14.1a	K14.1b	PIR 14.2, 14.3	K14.4	F14	K15.1a	K15.1b	PIR 15.2,3,4	K15.5	F15	F31
Oświetlenie Pom.Techniczne serwerownia	Oświetlenie Pom.Techniczne	Oświetlenie Komunikacja	Oświetlenie Awaryjne	Oświetlenie Biuro Sędziego	Oświetlenie Biuro Sędziego	Oświetlenie Biuro Sędziego – Toaleta	Oświetlenie Biuro Sędziego – Toaleta	Oświetlenie Awaryjne	Oświetlenie Szatnie 1	Oświetlenie Szatnie 1	Oświetlenie Szatnie przedsinek –toalety	Oświetlenie Szatnie – Prysznice	Oświetlenie Awaryjne	Wentylator wywiewny WW04
0,1kW	0,1kW	0,1kW	0,1kW	0,2kW	0,2kW	0,1kW	0,1kW	0,1kW	0,1kW	0,2kW	0,1kW	0,1kW	0,1kW	0,2kW
N2XH–J	N2XH–J	N2XH–J	N2XH–J	N2XH–J	N2XH–J	N2XH–J	N2XH–J	N2XH–J	N2XH–J	N2XH–J	N2XH–J	N2XH–J	N2XH–J	N2XH–J
3x1,5	3x1,5	3x1,5	3x1,5	3x1,5	3x1,5	3x1,5	3x1,5	3x1,5	3x1,5	3x1,5	3x1,5	3x1,5	3x1,5	3x1,5

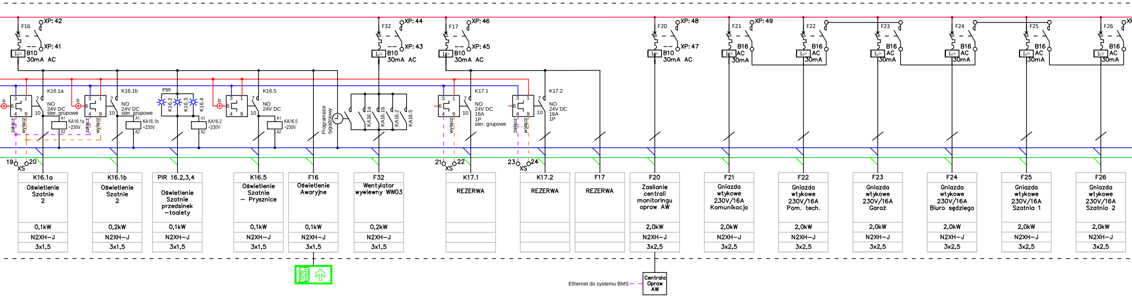
F16
XP: 42
XP: 41
B10
30mA AC
F32
XP: 44
XP: 43
B10
30mA AC
F17
XP: 46
XP: 45
B10
30mA AC
F20
XP: 48
XP: 47
B10
30mA AC
F21
XP: 49
B16
AC
30mA
F22
B16
AC
30mA
F23
B16
AC
30mA
F24
B16
AC
30mA
F25
B16
AC
30mA
F26
B16
AC
30mA
K16.1a
a
NO
24V DC
ster. grupowe
załącz
wyłącz
KA16.1a
~230V
K16.1b
b
NO
24V DC
ster. grupowe
KA16.1b
~230V
PIR
K16.2
K16.3
K16.4
KA16.2
~230V
K16.5
b
NO
24V DC
KA16.5
~230V
Programator tygodniowy
KA16.1a
KA16.1b
KA16.2
KA16.5
K17.1
NO
24V DC
16A
1P
ster. grupowe
K17.2
NO
24V DC
16A
1P
19
20
XS
21
22
XS
23
24
XS
Ethernet do systemu BMS
Centrala Opraw AW

K16.1a	K16.1b	PIR 16.2,3,4	K16.5	F16	F32	K17.1	K17.2
Oświetlenie Szatnie 2	Oświetlenie Szatnie 2	Oświetlenie Szatnie przedsinek –toalety	Oświetlenie Szatnie – Prysznice	Oświetlenie Awaryjne	Wentylator wywiewny WW03	REZERWA	REZERWA
0,1kW	0,2kW	0,1kW	0,1kW	0,1kW	0,2kW		
N2XH–J	N2XH–J	N2XH–J	N2XH–J	N2XH–J	N2XH–J		
3x1,5	3x1,5	3x1,5	3x1,5	3x1,5	3x1,5		

F17	F20	F21	F22	F23	F24	F25	F26
REZERWA	Zasilanie centrali monitoringu opraw AW	Gniazda wtykowe 230V/16A Komunikacja	Gniazda wtykowe 230V/16A Pom. tech.	Gniazda wtykowe 230V/16A Garaż	Gniazda wtykowe 230V/16A Biuro sędziego	Gniazda wtykowe 230V/16A Szatnia 1	Gniazda wtykowe 230V/16A Szatnia 2
	2,0kW	2,0kW	2,0kW	2,0kW	2,0kW	2,0kW	2,0kW
	N2XH–J	N2XH–J	N2XH–J	N2XH–J	N2XH–J	N2XH–J	N2XH–J
	3x2,5	3x2,5	3x2,5	3x2,5	3x2,5	3x2,5	3x2,5

TNS

Samoczynne wyłączenie zasilania

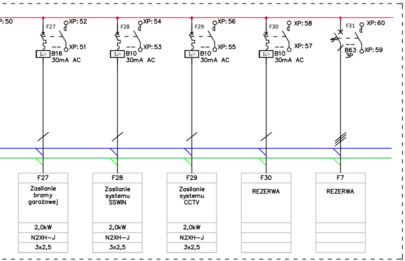
P:50
XP:52
F27
XP:51
B16
30mA AC
XP:54
F28
XP:53
B10
30mA AC
XP:56
F29
XP:55
B10
30mA AC
F30
XP:58
XP:57
B10
30mA AC
F31
XP:60
B63
3P
XP:59
F27
Zasilanie bramy garażowej
2,0kW
N2XH-J
3x2,5
F28
Zasilanie systemu SSWiN
2,0kW
N2XH-J
3x2,5
F29
Zasilanie systemu CCTV
2,0kW
N2XH-J
3x2,5
F30
REZERWA
F7
REZERWA

1 - zasilanie +24V DC
3 - zasilanie -24V DC
6 - sterowanie lokalne +24V
4 - sterowanie z BMS +24V załącz
9 - sterowanie z BMS +24V wyłącz
7 i 10 styki wyj. 230V 16A AC

APA
AUTORSKA PRACOWNIA ARCHITEKTURY
mgr inż. ach. Andrzej Grzybowski, ul. K. Miarki 7, 58-100 Świdnica
tel. 607 10 68 32 e-mail: apa-agrzybowski@o2.pl

obiekt: BUDYNEK USŁUGOWY, WIELOFUNKCYJNY
adres: MAKOWICE, DZ. NR 132, 164, OBRĘB 0015 MAKOWICE, DZ. NR 88, OBRĘB 0020 OPOCZKA, GMINA ŚWIDNICA
inwestor: GMINA ŚWIDNICA, UL. GŁOWACKIEGO 4, 58-100 ŚWIDNICA
projektant: mgr inż. arch. Andrzej Grzybowski

SCHEMAT ROZDZIELNICY RG + RPV

PROJEKT WYKONAWCZY

PRAWA AUTORSKIE ZASTRZEŻONE

rys.nr
IE 05

skala:

12.2019r.

INSTAL. ELEKTRYCZNE – projektant
mgr inż. Edward Kaspura
upr. nr 136/01/DUW

INSTAL. ELEKTRYCZNE – Sprawdzający
mgr inż. Mateusz Kaspura
upr. nr DOŚ/0376/PWBE/2016